Coffret de Chantier 31222

Coffret 4 PC NF + 1 Tri 16A

Données Techniques

Classe de protection : Classe II
Indice de Protection : IP54
Régime de Neutre : TT
Intensité de Court Circuit : 4.5kA
Intensité nominale : 16A
Tension d'utilisation : 400V~ 50Hz
Nombre de Prises : 4 de type NF 16A (Brochage Domestique)
1 3P+T 16A
Sécurité : Arrêt d'urgence par bobine à émission MX
Protection des personnes : Inter différentiel 30mA AC
Dimensions : 436x310x147
Poids : 2.3kg

Accessoires

Poignée de transport : Référence 31102

Support métallique : Référence 31109

Applications

Distribution et alimentation terminales de l'éléctricité.

Sécurité des personnes

L'utilisateur doit connaitre son fonctionnement ainsi que les règles de sécurité électriques.
S'assurer du bon fonctionnement de l'arrêt d'urgence.
S'assurer du bon fonctionnement de l'interrupteur différentiel.
Ne pas modifier le câblage.
Ne pas shunter les protections électriques.

Contrôle avant utilisation

Vérifier le bon fonctionnement de l'arrêt d'urgence : Appuyer sur le bouton puis réarmer en tournant.
Vérifier le bon fonctionnement de la protection différentielle : Appuyer sur le bouton "Test" puis réenclencher.
Vérifier le serrage des appareils avant la mise sous tension.

Fabriqué à St Etienne (France)

ZI Molina-la Chazotte, Rue Jean Rostand 42653 ST JEAN BONNEFONDS
Tél. 04 77 74 32 63 - Fax : 04 77 74 49 62
Site : www.digital-electric.eu / mail : contact@digital-electric.eu

IND	DATE	NOM	MODIFICATIONS
0			

DIGITAL ELECTRIC
ZI MOLINA
RUE JEAN ROSTAND
42653 ST JEAN BONNEFONDS

INDICE 0

AFFAIRE:

Dessiné par

Dessiné le

FOLIO 01

trace Software www.elecworks.com
Dossier réalisé avec elecworks version: 2015.0.2.17

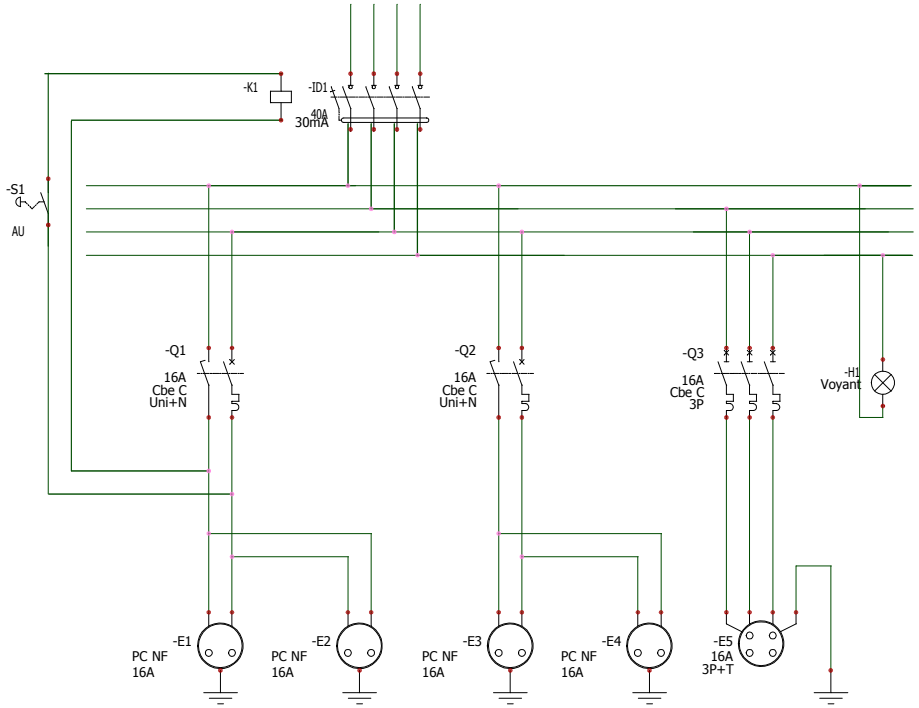

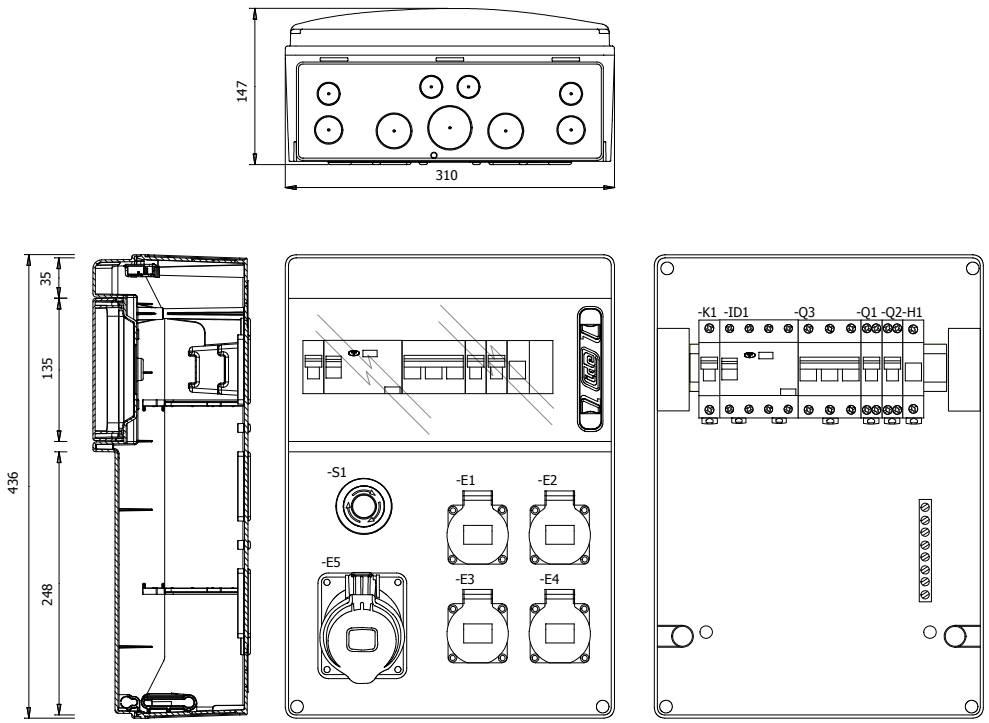

Digital

Référence	Repère	Description	Quantité	Constructeur
00000000	L1	Rail DIN	2	Digital
01016	Q1 , Q2	Disjoncteur 16A Ph/N C4,5 kA	2	Digital
02028	Q3	Disjoncteur 3X16 A C6 kA	1	Digital
02912	K1	Bobine à émission MX+OF	1	Digital
03432	ID1	Interrupteur Differentiel 4x40A 30mA AC	1	Digital
04754	H1	Voyant Rouge 220V	1	Digital
07540	L1	Coffret Prises IP65 12 mod 436x310x147	1	Digital
40102	S1	Arrêt d'Urgence rotatif	1	Digital
42110	PE1	Presse Etoupe	1	Digital
51010	E1 , E2 , E3 , E4	PC NF 2P+T 16A IP55	4	Digital
51112	E5	PCE 3P+T 16A 380V IP44	1	Digital

Digital® Electric

DIGITAL ELECTRIC
ZI MOLINA
RUE JEAN ROSTAND
42653 ST JEAN BONNEFONDS

Schéma électrique

IND	DATE	NOM	MODIFICATIONS
0	04/04/2011	sylvainv	

INDICE 0

FOLIO 03

N° D'AFFAIRE:

LOCALISATION: +L1

Dessiné par

Dessiné le

trace Software www.trace-software.com

Document réalisé avec elecworks version: 2015.0.2.17