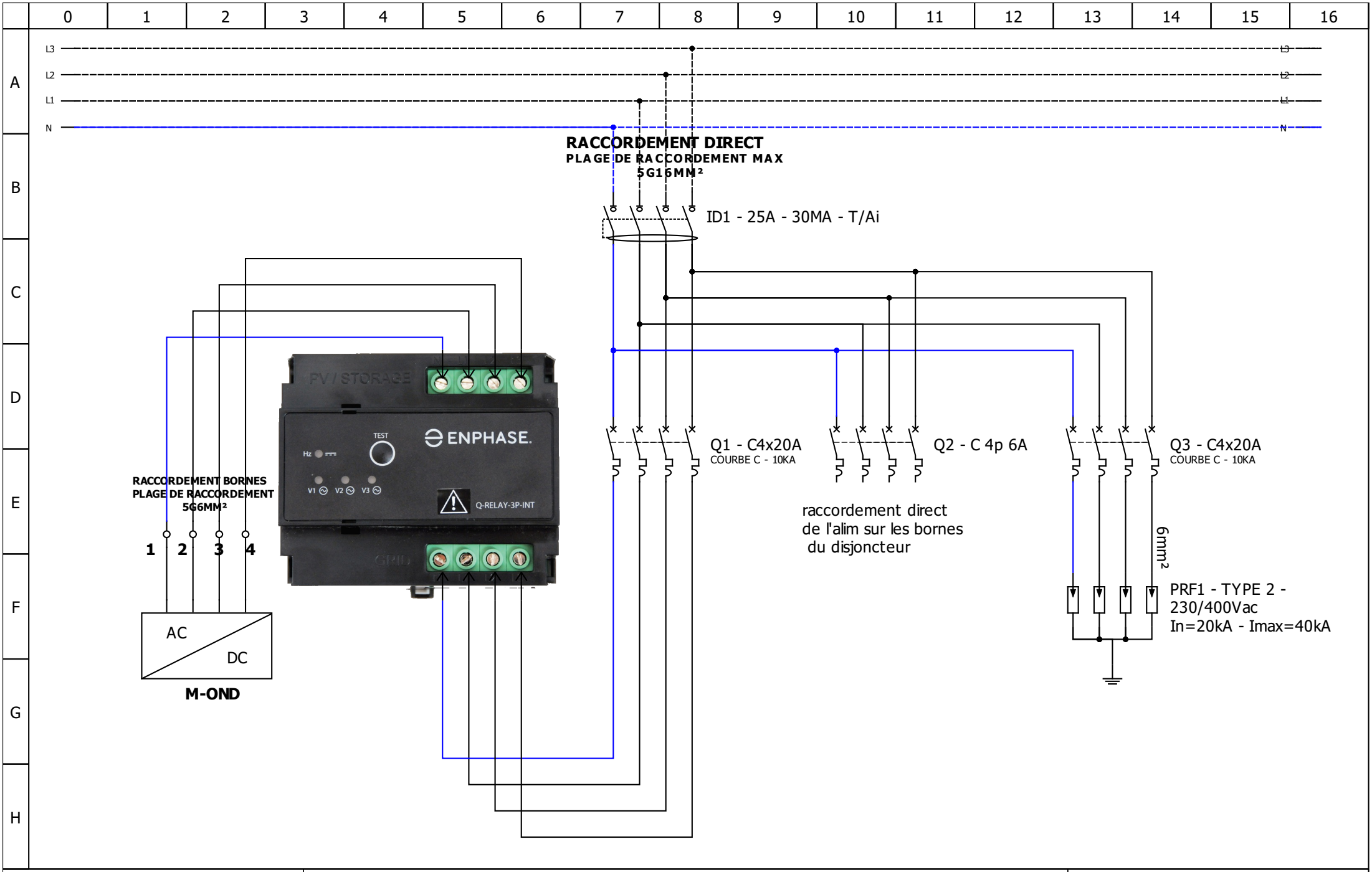

Auteur : DV62240	COFAC-IQ7-20	Fichier : COFAC-IQ-20
Date : 27/08/2020		Folio : 1/1