PHILIPS

BY021P G3 LED200S/840 PSU WB GR

911401565144



Ledinaire Armature, 133 W, D319 mm, 20000 lm, 4000 K, Faisceau extensif, IP65, IK06

D319 mm, Fonte d’aluminium, Gris, Poudrage simple couche, Suspension, Flux lumineux constant, 20000 lm, 133 W, 150 lm/W, 4000 K, 0.38;0.38, Faisceau extensif, Transparent, Polycarbonate, IP65 | Protection contre la pénétration de poussière, protection contre les jets d’eau, IK06 | 1 J, Classe électrique I, Fils/câbles volants

Informations générales

Nombre d'appareillages	1 unité
Driver inclus	Oui
Service Tag	Non
Valeur ajoutée	Economique
Garantie	5 ans

Données techniques de l'éclairage

Flux lumineux	20 000 lm
Rouge saturé (R9)	<50
Température de couleur corrélée (nom.)	4000 K
Efficacité lumineuse (nominale)	150 lm/W
Indice de rendu de couleur (IRC)	>80
Angle d'ouverture du faisceau de la source lumineuse	116 degré(s)
Température de couleur	840 blanc neutre
Type d'optique	Faisceau extensif
Diffusion du faisceau de lumière du luminaire	90°
Indice UGR	Not applicable

Fonctionnement et électricité

Tension d'entrée	220-240 V
Fréquence linéaire	50 or 60 Hz

Consommation électrique CLO moyenne	133 W
Courant d’appel	42 A
Durée courant d'appel	650 ms
Consommation électrique	133 W
Facteur de puissance (fraction)	0.95
Connexion	Fils/câbles volants
Câble	Câble 0,3 m avec connecteur 3 pôles
Nombre de produits par disjoncteur de 16 A type B	6
Convient pour la commutation aléatoire	Oui
Classe de protection CEI	Classe électrique I
Distorsion harmonique totale	15 %

Câblage

Type de connecteur	Fil

Commandes et gradation

Variation de l'intensité lumineuse	Non
Driver / unité d'alimentation électrique / transformateur	-
Interface de commande	-
Flux lumineux constant	Non
Niveau de gradation maximal	Non applicable
Commande intégrée	Flux lumineux constant
Cellule photoélectrique	-

Mécanique et boîtier

Matériaux du corps	Fonte d’aluminium
Matériaux du réflecteur	-
Matériaux optiques	Polycarbonate
Matériaux du cache optique/de la lentille	Polycarbonate
Matériaux de fixation	Acier
Couleur du corps	Gris
Finition du cache optique/de la lentille	Transparent
Finition du réflecteur	-
Hauteur totale	93 mm
Diamètre total	319 mm
Indice de protection	IP65 [Protection contre la pénétration de poussière, protection contre les jets d’eau]
Protection contre les chocs mécaniques	IK06 [1 J]
Classe du risque explosif	-
Montage	Suspension
Poids net (pièce)	2,050 kg

Fonctionnement de secours

Secours centralisé	Non

Approbation et application

Essai au fil incandescent	Température 650 °C, durée 30 s
Inflammabilité	Pour montage sur surfaces normalement inflammables
Marquage CE	Oui
Marquage ENEC	-
Risque photobiologique	Photobiological risk group 1 @200mm to EN62778
Spécification des risques photobiologiques	0,2 m
Conforme à RoHS	Oui
Performance température ambiante Tq	25 °C
Valeur de scintillement (PstLM)	1
Gamme de températures ambiantes	-20 °C à 45 °C

Performances initiales

Tolérance de flux lumineux	+/-10%
Chromaticité initiale	0.38;0.38
Tolérance de consommation électrique	+/-10%

Durées de vie (conformes IES)

Taux de défaillance de l'appareillage à la durée de vie utile moyenne de 35 000 h	2,74 %
Taux de défaillance de l'appareillage à la durée de vie utile moyenne de 50 000 h	4 %
Taux de défaillance de l'appareillage à la durée de vie utile moyenne de 75 000 h	5,7 %
Flux lumineux sortant à la durée de vie utile moyenne* de 35 000 h	L85
Flux lumineux sortant à la durée de vie utile moyenne* de 50 000 h	L80
Flux lumineux sortant à la durée de vie utile moyenne* de 75 000 h	-
Flux lumineux sortant à la durée de vie utile moyenne* de 100 000 h	-

Données sur la durabilité

Évaluation de la durabilité	Unclassified
Catégorie de réparation	Classe de réparation D, ce produit n'est pas conçu pour être réparé.
Carbone incorporé (A1-A3)	21,4 kg CO_2e
Ratio de matière non vierge du produit	48,8 %
Taux de contenu recyclable du produit fini	54,8 %
Potentiel de réchauffement global (PRG) total B6 (kg CO2eq) Unité déclarée	Veuillez calculer en utilisant la valeur de votre mix énergétique local : Puissance (unité déclarée) (kW) * Durée de vie (unité déclarée) (h) * mix énergétique (kg CO2éq / kWh)
Unité fonctionnelle PRG total B6 (équivalent CO2 en kg)	Veuillez calculer en utilisant votre valeur de mix énergétique local : Puissance déclarée (kW) * 1 000 (lm) / flux lumineux déclaré (lm) * 35 000 (h) * mix énergétique (kg CO2 éq / kWh)

Données du produit

Nom du produit de la commande	BY021P G3 LED200S/840 PSU WB GR
Nom de produit complet	BY021P G3 LED200S/840 PSU WB GR
Code EOC	872016976136000
Code de commande	76136000
Code 12NC	911401565144
Numérateur - Quantité par kit	1
Code EAN – Produit/Boîte	8720169761360
Conditionnement par carton	1
Codes EAN/UPC - Boîte	8720169761360

Schéma dimensionnel

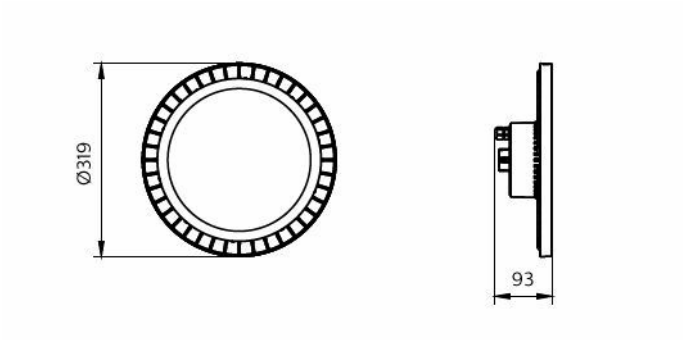

Accessoires compatibles

Image de l'accessoire	Code de l'accessoire	Nom de l'accessoire	Site Web
	911401627508	BY022Z G2 BR L216	Site web du produit
	911401657907	BY020Z G2 ALU	Site web du produit
	911401658007	BY021Z G2 BY022Z G3 ALU	Site web du produit

Documents connexes

Documents et certificats	Nom du document	Téléchargements
Installation Instructions	Ledinaire-Highbay-BY02XP-G3-MI-EMEA.pdf	Téléchargements
Environmental Product Declaration	EPD-HUB-EPD-Ledinaire-High-bay-BY021P-Ref-911401565144.pdf	Téléchargements

Logiciel plug-ins	Nom du document	Téléchargements
IES File	Ledinaire-Highbay-BY021P-G3.ies	Téléchargements
LDT File	Ledinaire-Highbay-BY021P-G3-1xLED205S-840-PSU-WB-GR.ldt	Téléchargements

© 2026 Signify Holding. Tous droits réservés. Les informations fournies ici peuvent être modifiées sans préavis. Signify ne fait aucune déclaration ni ne donne aucune garantie concernant la précision ou l'exhaustivité des informations ci-incluses et ne pourra être tenue pour responsable de toute action fondée sur celles-ci. Les informations présentées dans ce document ne constituent pas une offre commerciale et ne font partie d'aucun devis ni d'aucun contrat, sauf convention contraire avec Signify. Philips et l'emblème Philips Shield sont des marques déposées de Koninklijke Philips N.V.